Встраиваемый светильник

Артикулы: EL003005, EL003004, EL002229, EL002230

Инструкция по эксплуатации

Перед установкой внимательно прочитайте инструкцию. Артикул указан на упаковке.

Область применения

Светильник предназначен для установки внутри помещения.

Технические характеристики

Номинальное напряжение и частота сети	230 В ~ 50 Гц
Максимальная мощность ламп	Указана на упаковке
Цоколь	GU5.3
Степень защиты от твёрдых частиц и воды	Указана на упаковке
Рабочая температура	Указана на упаковке
Материал корпуса	Указан на упаковке
Цвет	Указан на упаковке
Размер (Д × Ш × В)	Указан на упаковке
Срок службы	10 лет

Цвет корпуса может незначительно отличаться оттенком и текстурным рисунком в разных партиях.

Внимание! При установке светильника или замене лампы отключите электропитание.

Установка и обслуживание

Распакуйте светильник и убедитесь в его сохранности.

1. Отключите электропитание.

2. Подготовьте монтажное отверстие. Подведите питающий кабель к месту установки светильника.

3. Выньте центральную деталь светильника.

4. Установите основную часть светильника в монтажное отверстие и подключите патрон к кабелю питания.

5. Установите лампу MR16 в центральную деталь светильника.

6. Подключите лампу MR16 к патрону GU5.3 и соедините центральную часть с основной, вдавив её без больших усилий.

7. Включите питание.

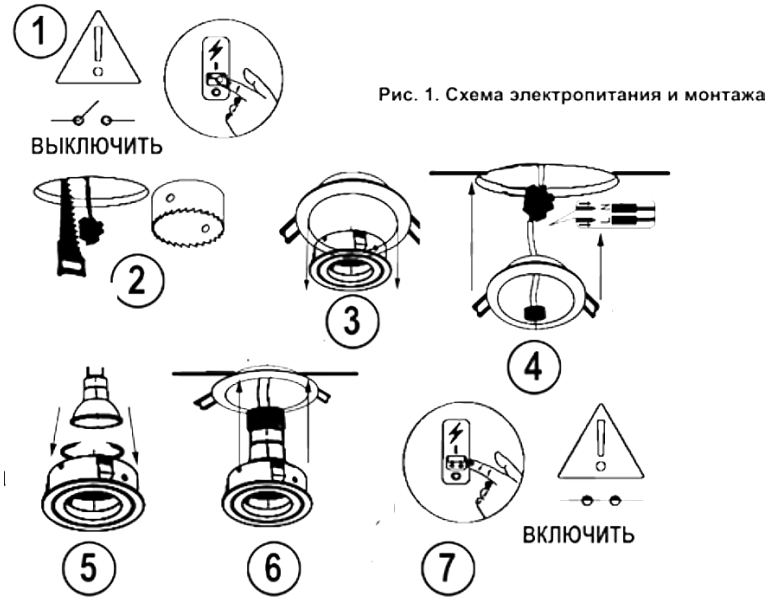

Рис. 1. Схема электропитания и монтажа

Рис. 1. Схема электропитания и монтажа

Замена лампы и уход

1. Отключите питание.

2. Выньте центральную часть светильника, потянув её на себя. Замените лампу.

3. Вставьте центральную часть светильника с новой лампой на место.

4. Включите питание.

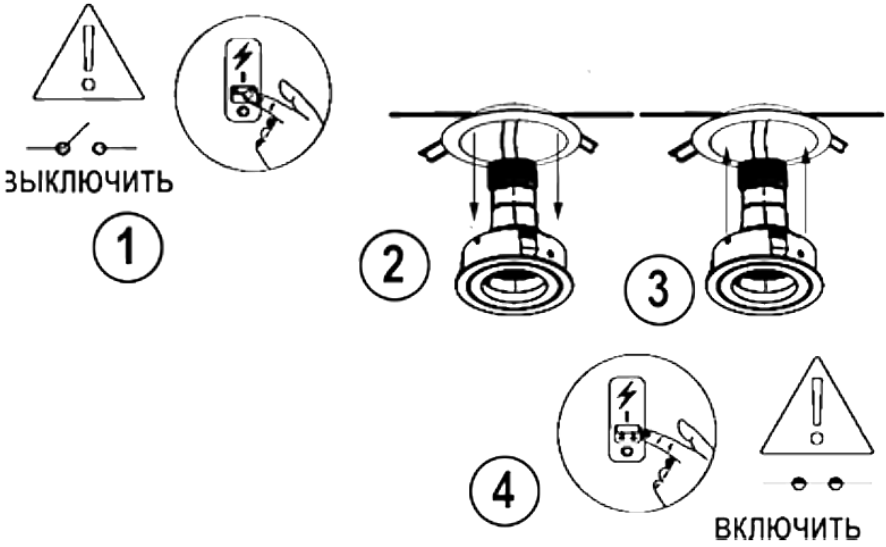

Рис. 2. Схема замены лампы

Уход

При загрязнении очищайте поверхность мягкой тканью. Избегайте использования растворителей и других агрессивных реагентов. Предварительно отключите электропитание.

Требования по технике безопасности

Монтаж и демонтаж изделия должен осуществлять опытный специалист, имеющий соответствующую квалификацию. Все работы по монтажу и обслуживанию необходимо проводить только при отключённом питании. Изделие предназначено для использования только внутри помещений.

Дополнительная информация

Утилизация

Отходы электрической продукции не следует утилизировать с бытовыми отходами. Утилизация должна производиться в специально отведённых местах (уточните расположение таких пунктов в своём регионе).

Правила возврата товара надлежащего качества

Срок: 14 дней, не считая дня покупки. Товар не должен быть в употреблении, должен сохранить товарный вид. Возврат в полной комплектации и исходной упаковке. Требуется товарный чек, кассовый чек или иной документ, подтверждающий оплату.

Транспортировка и хранение

Транспортировка осуществляется в упаковке, в условиях, исключающих механические повреждения и прямое попадание пыли, грязи и влаги. Транспортировка авиационным транспортом должна осуществляться в герметизированных отсеках. Температура хранения и транспортировки: от −20 до +40 °C при относительной влажности воздуха до 80%. Продукция должна храниться в отапливаемом вентилируемом помещении, защищённом от атмосферных осадков, в транспортной упаковке.

Изготовитель

Zhongshan Xinpin Lighting Technology Co., Ltd.

Factory ADD.: No. 8 Building the third floor, Xingtai Bei No.3 Road, Tongyi Industrial Park, Caosan, Guzhen, Zhongshan City, Guangdong Province, China.

Китай, дом 8, здание третьего этажа, улица Синтай Бэй № 3, промышленный парк Тунъи, Цаосан, Гучжэнь, город Чжуншань, провинция Гуандун.

Поставщик РФ (импортёр)

ООО «СЕРЕБРЯНАЯ ПЛАНЕТА»
143006, Московская обл., Одинцовский р-н, Одинцово, ул. Союзная, дом № 2, кв. 162.